КАТАЛОГ

2021
2022

EVOL GROUP

О НАС

Европейские комплектующие

Разработка **индивидуальных** решений

Высокое **качество и надежность**

Доставка в **любую точку** России

>15

лет на рынке

>20 000

выполненных заказов

>4 000

довольных покупателей

>700

м² складских и производственных площадей

>900

товарных позиций на складе в количестве более 200 000 штук

НАШИ КОНТАКТЫ

Evol.group.apriori

Evol_group

+7 (800) 555-29-09

info@evolconnect.ru

посмотреть полный каталог на сайте

ПЕРЕНОСНЫЕ ДИСТРИБЬЮТОРЫ

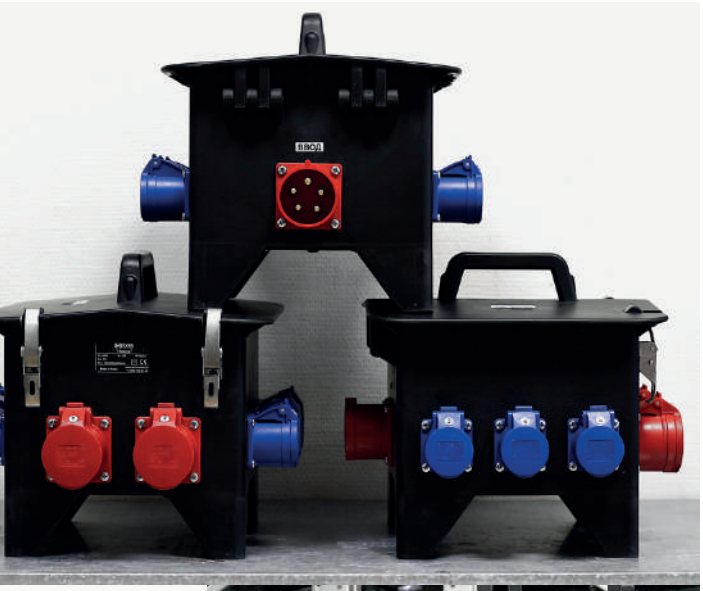

Colibri	8
Minipig	9
Scorpion	10
Hippo 200	11
Hippo 300	12
Домик	13
Тройник	14
Satellite 1000	15
Satellite 1500	16
Satellite 3000	17
Partner Mini	18
Partner	19
Partner Ultra	20
Everest	21

СОБСТВЕННОЕ ПРОИЗВОДСТВО

НАВЕСНЫЕ ЩИТЫ С РОЗЕТКАМИ

ЕВРОПЕЙСКИЕ КОМПЛЕКТУЮЩИЕ

Combox 5	22
Combox 7s	23
Combox 11	24
Combox Ultra 6	25
Combox Ultra 12	26
Combox Ultra 17	27
Combox 24	28
Кабель-каналы CABLESHELL	29

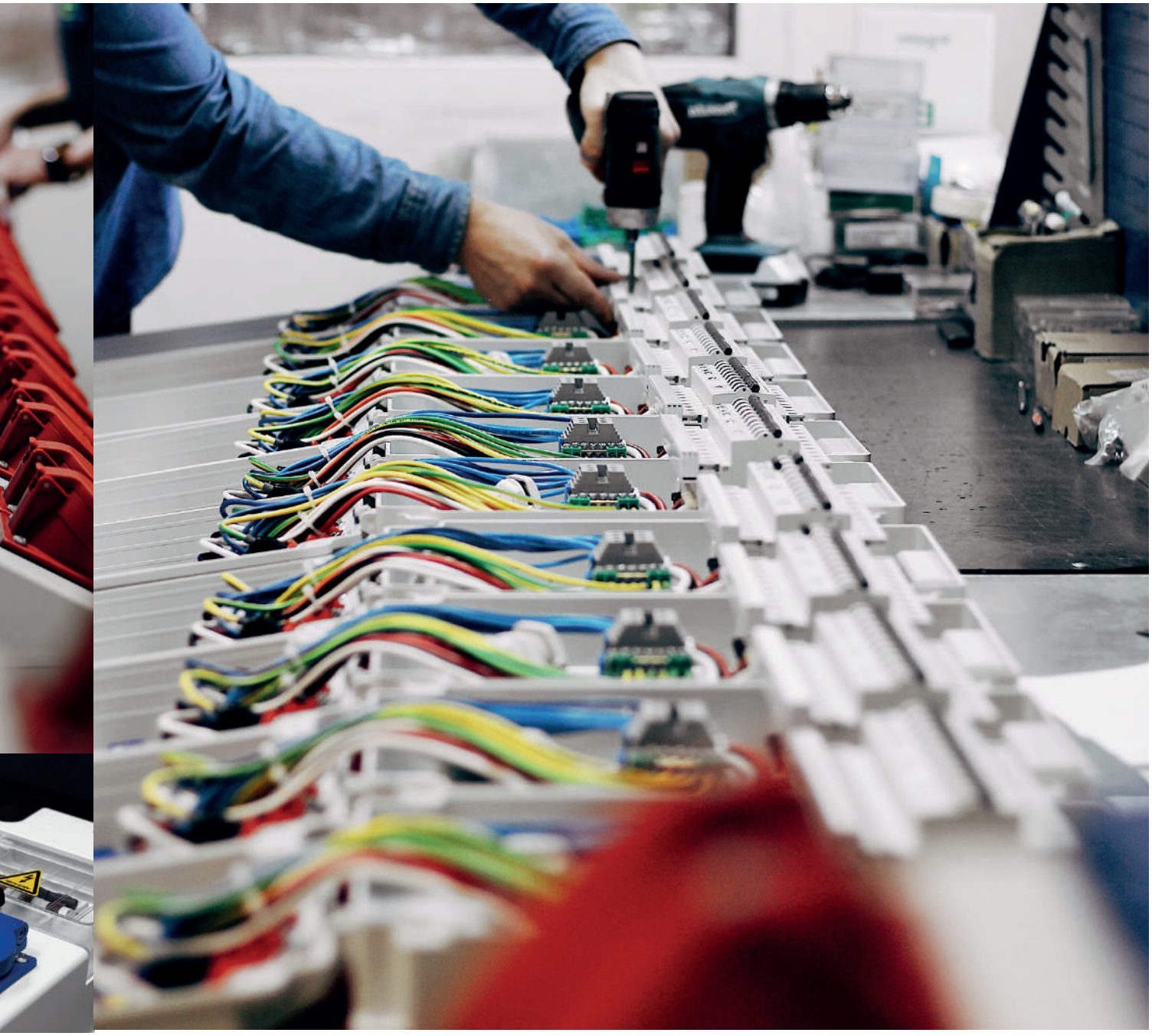

COLIBRI

Дистрибьютор комплектуется разъёмами Schuko GS и CEE. Корпус устройства защищён от внешних воздействий. Дистрибьютор применяется в составе сетей временного энергоснабжения на стадионах, концертных площадках, кинопроизводстве, культурно-массовых мероприятиях и в театрах.

Гарантия 24 месяца

Европейские комплектующие

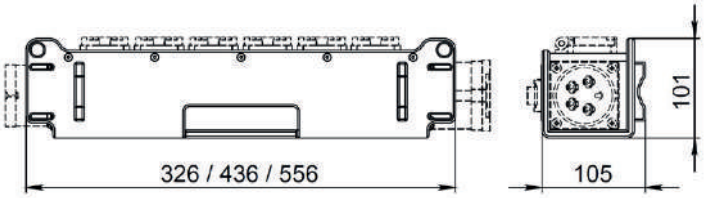

- Корпус из ударопрочного пластика
- Компактность и удобство эксплуатации
- Стыкуемость в линию
- Возможность исполнения полностью в черном цвете
- Возможность крепления на ферму
- Удобная ручка

Арт. 0256-060-481-0
Степень защиты: IP44

Вход:
CEE (32A/380v/5p/IP44) - 1 шт.

Выход:
CEE (32A/380v/5p/IP44) - 1 шт.
CEE (32A/220v/3p/IP44) - 3 шт.

x 1 x 1 x 3

Арт. 0256-060-482-0
Степень защиты: IP44

Вход:
CEE (32A/380v/5p/IP44) - 1 шт.

Выход:
CEE (32A/380v/5p/IP44) - 1 шт.
Schuko (16A/220v/3p/IP54) - 6 шт.

x 1 x 1 x 6

Арт. 0256-091-480-0
Степень защиты: IP44

Вход:
CEE (63A/380v/5p/IP67) - 1 шт.
кабель H07RN-F 5G10 - 2 м.

Выход:
CEE (32A/380v/5p/IP44) - 2 шт.
CEE (32A/220v/3p/IP44) - 2 шт.
CEE (16A/220v/3p/IP44) - 2 шт.

2м x 2 x 2 x 2

Если вам необходимо индивидуальное решение, наши специалисты могут разработать устройство под ваши требования

MINIPIG

Дистрибьютор комплектуется разъёмами Schuko GS и CEE, вмещает до 9 модульных устройств автоматики. Корпус устройства защищён от внешних воздействий. Дистрибьютор применяется в составе сетей временного энергоснабжения на стадионах, концертных площадках, кинопроизводстве, культурно-массовых мероприятиях и в театрах.

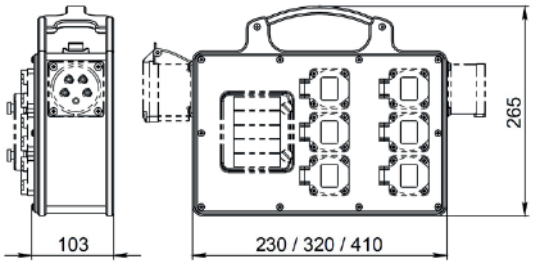

Гарантия 24 месяца

Европейские комплектующие

Возможность установки измерительных приборов (вольтметр, мультиметр) и индикаторов

Компактность и удобство эксплуатации

Возможность исполнения полностью в черном цвете

Защита автоматическими выключателями

Корпус из ударопрочного пластика

Удобная ручка

Арт. 0254-060-482-1
Степень защиты: IP44

Вход:
CEE (32A/380v/5p/IP44) - 1 шт.
Вольтметр трехфазный - 1 шт.

Выход:
CEE (32A/380v/5p/IP44) - 1 шт.
проходная
Schuko (16A/220v/3p/IP54) - 6 шт.

Защита:
Авт.выкл. (16A/1,C,6kA) - 6 шт.

x 1 x 1 x 6

Арт. 0254-060-489-1
Степень защиты: IP44

Вход:
CEE (32A/380v/5p/IP44) - 1 шт.
Индикация - 1 комл.

Выход:
CEE (32A/380v/5p/IP44) - 1 шт.
проходная
CEE (32A/220v/3p/IP44) - 3 шт.

Защита:
Авт.выкл. (32A/3,C,6kA) - 1 шт.
Авт.выкл. (32A/1,C,6kA) - 3 шт.

x 1 x 1 x 3

Арт. 0254-060-490-1
Степень защиты: IP44

Вход:
CEE (32A/380v/5p/IP44) - 1 шт.
Индикация - 1 комл.

Выход:
CEE (32A/380v/5p/IP44) - 1 шт.
проходная
CEE (16A/220v/3p/IP44) - 3 шт.
Schuko (16A/220v/3p/IP54) - 3 шт.

Защита:
Авт.выкл. (16A/1,C,6kA) - 3 шт.
Авт.выкл. (16A/1,C,6kA) - 3 шт.

x 1 x 1 x 3 x 3

Если вам необходимо индивидуальное решение, наши специалисты могут разработать устройство под ваши требования

SCORPION

Дистрибьютор комплектуется разъёмами Schuko GS и CEE, вмещает до 8 модульных устройств автоматики. Корпус устройства защищён от внешних воздействий. Дистрибьютор применяется в составе сетей временного энергоснабжения на стадионах, концертных площадках, кинопроизводстве, культурно-массовых мероприятиях, строительных площадках и в театрах.

Гарантия 24 месяца

Европейские комплектующие

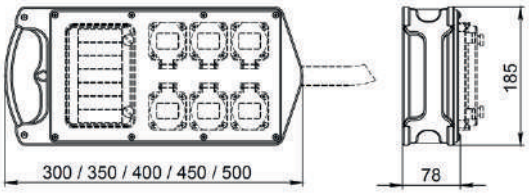

- Возможность установки измерительных приборов (вольтметр, мультиметр) и индикаторов
- Возможность настенного использования
- Компактность и удобство эксплуатации
- Возможность исполнения полностью в черном цвете
- Комплектуется кабельной вилкой и силовым кабелем любой длины
- Защита автоматическими выключателями
- Корпус из ударопрочного пластика
- Удобная ручка

Арт. 0255-061-487-1
Степень защиты: IP44

Вход:
CEE (32A/380v/5p/IP44) - 1 шт.
Кабель H07RN-F 5G6 - 2 м.
Индикация напряжения - 1 комп.

Выход:
Schuko (16A/220v/3p/IP54) - 6 шт.

Защита:
Авт.выкл. (16A/1,C,6kA - 6 шт.

2м x 6

Арт. 0255-061-488-0
Степень защиты: IP44

Вход:
CEE (32A/380v/5p/IP44) - 1 шт.
Кабель H07RN-F 5G6 - 2 м.

Выход:
CEE (32A/220v/3p/IP44) - 3 шт.
CEE (16A/220v/3p/IP44) - 3 шт.

2м x 3 x 3

Арт. 0255-061-494-1
Степень защиты: IP44

Вход:
CEE (32A/380v/5p/IP44) - 1 шт.
Кабель H07RN-F 5G6 - 2 м.

Выход:
CEE (32A/380v/5p/IP44) - 1 шт. проходная
CEE (16A/380v/5p/IP44) - 1 шт.
Schuko (16A/220v/3p/IP54) - 2 шт.

Защита:
Авт.выкл. (32A/3,C,6kA) - 1 шт.
Авт.выкл. (16A/3,C,6kA) - 1 шт.
Авт.выкл. (16A/1,C,6kA) - 2 шт.

2м x 1 x 1 x 2

Если вам необходимо индивидуальное решение, наши специалисты могут разработать устройство под ваши требования

HIPPO 200

Электрический щит комплектуется разъёмами Schuko GS и CEE. Корпус устройства защищён от внешних воздействий. Возможность штабелирования одинаковых изделий за счёт специальных выемок на крышке. Щит применяется в составе сетей временного энергоснабжения на стадионах, концертных площадках, кинопроизводстве, культурно-массовых мероприятиях, строительных площадках и в театрах.

Гарантия 24 месяца

Европейские комплектующие

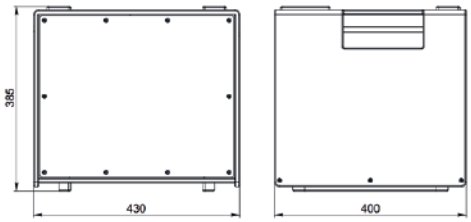

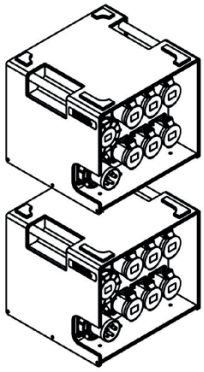

Возможность установки измерительных приборов (вольтметр, мультиметр, счетчик) и индикаторов

Штабелируемость

Удобные ручки

Корпус из ударопрочного пластика

Защита автоматическими выключателями

Возможность исполнения полностью в черном цвете

Арт. 0253-090-484-1
Степень защиты: IP44

Вход:
CEE (32A/380v/5p/IP44)
Светодиод - 3 шт.
Индикатор вкл. - 1 комп.

Выход:
CEE (32A/380v/5p/IP44) - 1 шт.
проходная
Schuko (16A/220v/3p/IP54) - 9 шт.
CEE (16A/220v/3p/IP44) - 2 шт.
CEE (16A/380v/5p/IP44) - 1 шт.

Защита:
Авт.выкл (32A/3,C,6kA) - 1 шт.
Авт.выкл. (16A/1,C,6kA) - 11 шт.
Авт.выкл. (16A/3,C,6kA) - 1 шт.

x 1 x 1 x 9 x 2 x 1

Арт. 0253-090-491-1
Степень защиты: IP44

Вход:
CEE (63A/380v/5p/IP67) - 1 шт.
Светодиод - 3 шт.
УЗО (63A/4,AC,30mA) - 1 шт.
Мультиметр - 1 шт.

Выход:
CEE (63A/380v/5p/IP67) - 1 шт.
CEE (16A/220v/3p/IP44) - 15 шт.

Защита:
Авт.выкл. (63A/3,C,6kA) - 1 шт.
Авт.выкл. (16A/1,C,6kA) - 15 шт.

x 1 x 1 x 15

Арт. 0253-090-492-1
Степень защиты: IP44

Вход:
CEE (63A/380v/5p/IP67) - 1 шт.
Светодиод - 3 шт.

Выход:
CEE (32A/380v/5p/IP44) - 6 шт.
CEE (63A/380v/5p/IP67) - 1 шт.

Защита:
Авт.выкл. (63A/3,C,6kA) - 1 шт.
Авт.выкл. (32A/3,C,6kA) - 6 шт.
Авт.выкл. (50A/3,C,6kA) - 1 шт.

x 1 x 6 x 1

Если вам необходимо индивидуальное решение, наши специалисты могут разработать устройство под ваши требования

HIPPO 300

Электрический щит комплектуется разъёмами Schuko GS и CEE. Корпус устройства защищён от внешних воздействий. Возможность штабелирования одинаковых изделий за счёт специальных выемок на крышке. Щит применяется в составе сетей временного энергоснабжения на стадионах, концертных площадках, кинопроизводстве, культурно-массовых мероприятиях, строительных площадках и в театрах.

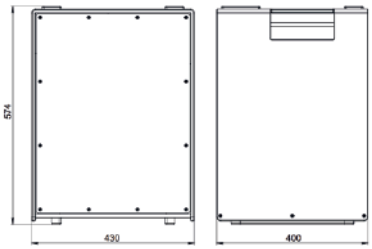

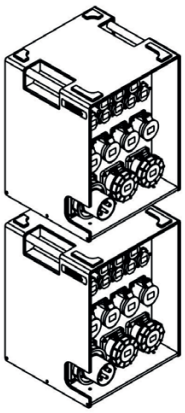

Гарантия 24 месяца

Европейские комплектующие

Возможность установки измерительных приборов (вольтметр, мультиметр, счетчик) и индикаторов

Штабелируемость

Удобные ручки

Корпус из ударопрочного пластика

Защита автоматическими выключателями

Возможность исполнения полностью в черном цвете

Арт. 0253-120-495-1
Степень защиты: IP44

Вход:
CEE (125A/380v/5p/IP67) - 1 шт.
Светодиод - 3 шт.
Индикация вкл. - 1 шт.

Выход:
CEE (16A/220v/3p/IP44) - 3 шт.
CEE (32A/380v/5p/IP44) - 4 шт.
CEE (63A/380v/5p/IP67) - 2 шт.
Schuko (16A/220v/3p/IP54) - 6 шт.

Защита:
Авт.выкл. (125A/3,C,10kA) - 1шт.
Авт.выкл. (16A/1,C,6kA) - 3 шт.
Авт.выкл. (32A/3,C,6kA) - 4 шт.
Авт.выкл. (63A/3,C,6kA) - 2 шт.
Авт.выкл. (16A/1,C,6kA) - 6 шт.

x 1 x 3 x4 x2 x 6

Арт. 0253-090-485-1
Степень защиты: IP44

Вход:
CEE (63A/380v/5p/IP67) - 1 шт.
Светодиод - 3 шт.
Мультиметр - 1 шт.
Реле контроля фаз
и обрыва нуля - 1 шт.

Выход:
CEE (32A/380v/5p/IP44) - 6 шт.
Schuko (16A/220v/3p/IP54) - 9 шт.

Защита:
Авт.выкл. (80A/3,C,10kA) - 1 шт.
Авт.выкл. (32A/3,C,6kA) - 6 шт.
Авт.выкл. (16A/1,C,6kA) - 9 шт.

x 1 x6 x 9

Арт. 0253-120-486-1
Степень защиты: IP44

Вход:
CEE (125A/380v/5p/IP67) - 1 шт.
Светодиод - 3 шт.
Мультиметр - 1 шт.

Выход:
CEE (16A/220v/3p/IP44) - 30 шт.

Защита:
Авт.выкл. (125A/3,C,10kA) - 1 шт.
Авт.выкл. (16A/1,C,6kA) - 30 шт.

x 1 x 30

Если вам необходимо индивидуальное решение, наши специалисты могут разработать устройство под ваши требования

ДОМИК

Электрический щит комплектуется разъёмами Schuko GS и CEE, вмещает до 16 модульных устройств автоматики. Корпус устройства выполнен из твердой резины и защищён от внешних воздействий. Щит применяется в составе сетей временного энергоснабжения на стадионах, концертных площадках, кинопроизводстве, культурно-массовых мероприятиях, строительных площадках и в театрах.

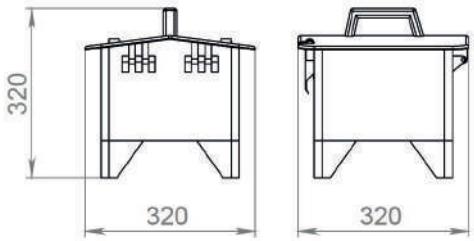

Гарантия 24 месяца

Европейские комплектующие

Возможность установки измерительных приборов (вольтметр, мультиметр) и индикаторов

Защита автоматическими выключателями

Удобство эксплуатации

Возможность исполнения полностью в черном цвете

Корпус из твердой резины

Удобная ручка

Арт. 0541-061-201-1
Степень защиты: IP44

Вход:
CEE (32A/380v/5p/IP44) - 1 шт.
Кабель H07RN-F 5G4 - 1.5 м.

Выход:
CEE (32A/380v/5p/IP44) - 1 шт.
CEE (16A/380v/5p/IP44) - 1 шт.
CEE (32A/220v/3p/IP44) - 1 шт.
CEE (16A/220v/3p/IP44) - 1 шт.
Schuko (16A/220v/3p/IP54) - 3 шт.

Защита:
Авт.выкл. (32A/3,C,6kA) - 1 шт.
Авт.выкл. (16A/3,C,6kA) - 1 шт.
Авт.выкл. (32A/1,C,6kA) - 1 шт.
Авт.выкл. (16A/1,C,6kA) - 1 шт.
Авт.выкл. (16A/1,C,6kA) - 3 шт.

1.5м x 1 x 1 x 1 x 1 x 3

Арт. 0541-091-202-1
Степень защиты: IP44

Вход:
CEE (63A/380v/5p/IP67) - 1 шт.
Кабель H07RN-F 5G10 - 1.5 м.

Выход:
CEE (32A/380v/5p/IP44) - 1 шт.
CEE (16A/380v/5p/IP44) - 1 шт.
CEE (32A/220v/3p/IP44) - 1 шт.
CEE (16A/220v/3p/IP44) - 1 шт.
Schuko (16A/220v/3p/IP54) - 3 шт.

Защита:
Авт.выкл. (63A/3,C,6kA) - 1 шт.
Авт.выкл. (32A/3,C,6kA) - 1 шт.
Авт.выкл. (16A/3,C,6kA) - 1 шт.
Авт.выкл. (32A/1,C,6kA) - 1 шт.
Авт.выкл. (16A/1,C,6kA) - 1 шт.
Авт.выкл. (16A/1,C,6kA) - 3 шт.

1.5м x 1 x 1 x 1 x 1 x 3

Арт. 0541-091-204-1
Степень защиты: IP44

Вход:
CEE (63A/380v/5p/IP67) - 1 шт.
УЗО (63A/4, AC, 30мА) - 1 шт.
Кабель H07RN-F 5G10 - 3 м.

Выход:
CEE (63A/380v/5p/IP67) - 1 шт.
проходная
CEE (32A/380v/5p/IP44) - 1 шт.
CEE (16A/380v/5p/IP44) - 1 шт.
Schuko (16A/220v/3p/IP54) - 4 шт.

Защита:
Авт.выкл. (32A/3,C,6kA) - 1 шт.
Авт.выкл. (16A/3,C,6kA) - 1 шт.
Авт.выкл. (16A/1,B,6kA) - 2 шт.

3м x 1 x 1 x 1 x 4

Если вам необходимо индивидуальное решение, наши специалисты могут разработать устройство под ваши требования

ТРОЙНИК

Дистрибьютор комплектуется разъёмами Schuko GS и CEE. Корпус устройства защищён от внешних воздействий. Дистрибьютор применяется в составе сетей временного энергоснабжения на стадионах, концертных площадках, кинопроизводстве, культурно-массовых мероприятиях, строительных площадках, ремонтных мастерских и в театрах.

Гарантия 24 месяца

Европейские комплектующие

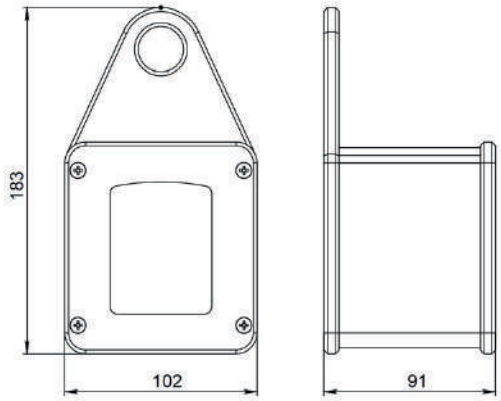

Корпус из ударопрочного пластика

Ультракомпактное устройство

Возможность исполнения полностью в черном цвете

Возможность настенного крепления

Арт. 0331-061-102-0
Степень защиты: IP44

Вход:
CEE (32A/380v/5p/IP44) - 1 шт.
Кабель H07RN-F 5G4 - 1.5 м.

Выход:
CEE (32A/220v/3p/IP44) - 3 шт.

1.5м x 3

Арт. 0331-061-104-0
Степень защиты: IP44

Вход:
CEE (32A/380v/5p/IP44) - 1 шт.
Кабель H07RN-F 5G4 - 1.5 м.

Выход:
CEE (32A/380v/5p/IP44) - 1 шт.
Schuko (16A/220v/3p/IP54) - 2 шт.

1.5м x 1 x 2

Арт. 0331-031-106-0
Степень защиты: IP44

Вход:
CEE (16A/380v/5p/IP44) - 1 шт.
Кабель H07RN-F 5G2.5 - 1.5 м.

Выход:
CEE (16A/380v/5p/IP44) - 3 шт.

1.5м x 3

Если вам необходимо индивидуальное решение, наши специалисты могут разработать устройство под ваши требования

SATELLITE 1000

Электрический щит комплектуется разъёмами Schuko GS и CEE, вмещает до 36 модульных устройств автоматики. Корпус устройства защищён от внешних воздействий. Возможность штабелирования одинаковых изделий за счёт специальных выемок на крышке. Щит применяется в составе сетей временного энергоснабжения на стадионах, концертных площадках, кинопроизводстве, культурно-массовых мероприятиях, строительных площадках и в театрах.

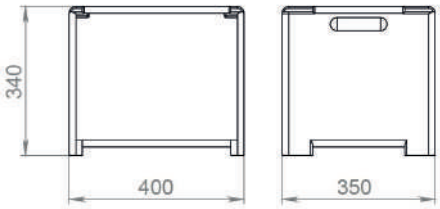

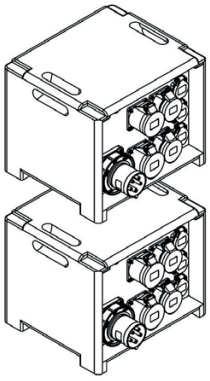

Гарантия 24 месяца

Европейские комплектующие

Возможность установки измерительных приборов (вольтметр, мультиметр, счетчик) и индикаторов

Штабелируемость

Удобные ручки

Возможность исполнения полностью в черном цвете

Защита автоматическими выключателями

Корпус из ударопрочного пластика

Арт. 0820-090-499-1
Степень защиты: IP44

Вход:
CEE (63A/380v/5p/IP67) - 1 шт.
Светодиод - 3 шт.

Выход:
CEE (32A/380v/5p/IP44) - 2 шт.
CEE (16A/380v/5p/IP44) - 2 шт.
Schuko (16A/220v/3p/IP54 - 3 шт.

Защита:
Авт.выкл. (63A/3,C,6kA) - 1 шт.
Авт.выкл. (32A/3,C,6kA - 2 шт.
Авт.выкл. (16A/1,C,6kA) - 2 шт.
Авт.выкл. (16A/1,C,6kA) - 3 шт.

Арт. 0820-090-500-1
Степень защиты: IP44

Вход:
CEE (63A/380v/5p/IP67) - 1 шт.
Светодиод - 3 шт.

Выход:
CEE (32A/380v/5p/IP44) - 1 шт.
CEE (16A/380v/5p/IP44) - 1 шт.
CEE (32A/220v/3p/IP44) - 1 шт.
CEE (16A/220v/3p/IP44) - 1 шт.
Schuko (16A/220v/3p/IP54) - 4 шт.

Защита:
Авт.выкл. (63A/3,C,6kA) - 1 шт.
Авт.выкл. (32A/3,C,6kA) - 1 шт.
Авт.выкл. (16A/3,C,6kA) - 1 шт.
Авт.выкл. (32A/1,C,6kA) - 1 шт.
Авт.выкл. (16A/1,C,6kA) - 1 шт.
Авт.выкл. (16A/1,C,6kA) - 4 шт.

Арт. 0820-120-501-1
Степень защиты: IP44

Вход:
CEE (125A/380v/5p/IP67) - 1 шт.
Светодиод - 3 шт.

Выход:
CEE (63A/380v/5p/IP67) - 1 шт.
CEE (32A/380v/5p/IP44) - 1 шт.
CEE (16A/380v/5p/IP44) - 1 шт.
Schuko (16A/220v/3p/IP54) - 4 шт.

Защита:
Авт.выкл. (125A/3,C,10kA - 1 шт.
Авт.выкл. (63A/3,C,6kA) - 1 шт.
Авт.выкл.(32A/3,C,6kA) - 1 шт.
Авт.выкл. (16A/3,C,6kA) - 1 шт.
Авт.выкл. (16A/1,C,6kA) - 4 шт.

Если вам необходимо индивидуальное решение, наши специалисты могут разработать устройство под ваши требования

SATELLITE 1500

Электрический щит комплектуется разъёмами Schuko GS и CEE, вмещает до 52 модульных устройств автоматики. Корпус устройства защищён от внешних воздействий. Возможность штабелирования одинаковых изделий за счёт специальных выемок на крышке. Щит применяется в составе сетей временного энергоснабжения на стадионах, концертных площадках, кинопроизводстве, культурно-массовых мероприятиях, строительных площадках и в театрах.

Гарантия 24 месяца

Европейские комплектующие

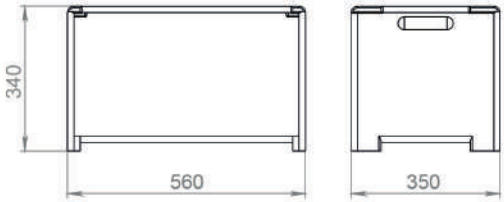

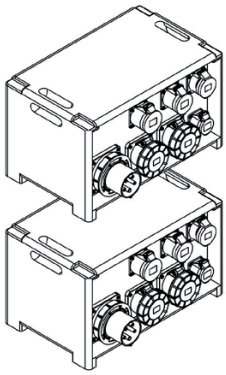

Возможность установки измерительных приборов (вольтметр, мультиметр, счетчик) и индикаторов

Штабелируемость

Удобные ручки

Возможность исполнения полностью в черном цвете

Защита автоматическими выключателями

Корпус из ударопрочного пластика

Арт. 0821-120-502-1
Степень защиты: IP44

Вход:
CEE (125A/380v/5p/IP67) - 1 шт.
Светодиод - 3 шт.

Выход:
CEE (63A/380v/5p/IP67) - 2 шт.
CEE (32A/380v/5p/IP44) - 2 шт.
CEE (16A/380v/5p/IP44) - 2 шт.
Schuko (16A/220v/3p/IP54) - 6 шт.

Защита:
Авт.выкл. (125A/3,C,10kA) - 1 шт.
Авт.выкл. (63A/3,C,6kA) - 2 шт.
Авт.выкл. (32A/3,C,6kA) - 2 шт.
Авт.выкл. (16A/3,C,6kA) - 2 шт.
Авт.выкл. (16A/1,C,6kA) - 3 шт.

Арт. 0821-120-503-1
Степень защиты: IP44

Вход:
CEE (125A/380v/5p/IP67) - 1 шт.
Светодиод - 3 шт.

Выход:
CEE (63A/380v/5p/IP67) - 1 шт.
CEE (32A/380v/5p/IP44) - 1 шт.
CEE (16A/380v/5p/IP44) - 1 шт.
CEE (63A/220v/3p/IP67) - 1 шт.
CEE (32A/220v/3p/IP44) - 1 шт.
CEE (16A/220v/3p/IP44) - 1 шт.
Schuko (16A/220v/3p/IP54) - 6 шт.

Защита:
Авт.выкл. (125A/3,C,10kA) - 1 шт.
Авт.выкл. (63A/3,C,6kA) - 1 шт.
Авт.выкл. (32A/3,C,6kA) - 1 шт.
Авт.выкл. (16A/3,C,6kA) - 1 шт.
Авт.выкл. (63A/1,C,6kA) - 1 шт.
Авт.выкл. (32A/1,C,6kA) - 1 шт.
Авт.выкл. (16A/1,C,6kA) - 1 шт.
Авт.выкл. (16A/1,C,6kA) - 6 шт.

Арт. 0821-120-504-1
Степень защиты: IP44

Вход:
CEE (125A/380v/5p/IP67) - 1 шт.
Светодиод - 3 шт.

Выход:
CEE (32A/380v/5p/IP44) - 2 шт.
CEE (16A/380v/5p/IP44) - 2 шт.
CEE (32A/220v/3p/IP44) - 1 шт.
CEE (16A/220v/3p/IP44) - 1 шт.
Schuko (16A/220v/3p/IP54) - 6 шт.

Защита:
Авт.выкл. (125A/3,C,10kA) - 1 шт.
Авт.выкл. (32A/3,C,6kA) - 2 шт.
Авт.выкл. (16A/3,C,6kA) - 2 шт.
Авт.выкл. (32A/1,C,6kA) - 1 шт.
Авт.выкл. (16A/1,C,6kA) - 1 шт.
Авт.выкл. (16A/1,C,6kA) - 6 шт.

Если вам необходимо индивидуальное решение, наши специалисты могут разработать устройство под ваши требования

SATELLITE 3000

Электрический щит комплектуется разъёмами Schuko GS и CEE, вмещает до 124 модульных устройств автоматики. Корпус устройства защищён от внешних воздействий. Возможность штабелирования одинаковых изделий за счёт специальных выемок на крышке. Щит применяется в составе сетей временного энергоснабжения на стадионах, концертных площадках, кинопроизводстве, культурно-массовых мероприятиях, строительных площадках и в театрах.

Гарантия 24 месяца

Европейские комплектующие

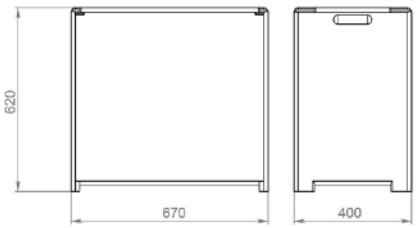

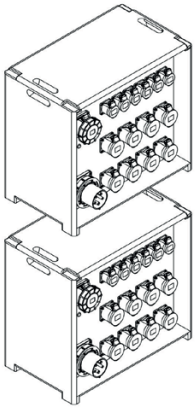

Возможность установки измерительных приборов (вольтметр, мультиметр, счетчик) и индикаторов

Штабелируемость

Удобные ручки

Возможность исполнения полностью в черном цвете

Защита автоматическими выключателями

Корпус из ударопрочного пластика

Арт. 0822-120-505-1
Степень защиты: IP44

Вход:
CEE (125A/380v/5p/IP67) - 1 шт.
Мультиметр - 1 шт.
Светодиод - 3 шт.

Выход:
CEE (63A/380v/5p/IP67) - 4 шт.
CEE (32A/380v/5p/IP44) - 4 шт.
CEE (16A/380v/5p/IP44) - 4 шт.
CEE (16A/220v/3p/IP44) - 6 шт.

Защита:
Авт.выкл. (125A/3,C,10kA) - 1 шт.
Авт.выкл. (63A/3,C,6kA) - 1 шт.
Авт.выкл. (32A/3,C,6kA) - 4 шт.
Авт.выкл. (16A/3,C,6kA) - 4 шт.
Авт.выкл. (16A/1,C,6kA) - 6 шт.

Арт. 0822-120-466-1
Степень защиты: IP44

Вход:
CEE (125A/380v/5p/IP67) - 1 шт.
Мультиметр - 1 шт.
Светодиод - 3 шт.

Выход:
CEE (63A/380v/5p/IP67) - 2 шт.
CEE (32A/380v/5p/IP44) - 4 шт.
CEE (16A/380v/5p/IP44) - 4 шт.
CEE (16A/220v/3p/IP44) - 9 шт.

Защита:
Авт.выкл. (125A/3,C,10kA) - 1 шт.
Авт.выкл. (63A/3,C,6kA) - 2 шт.
Авт.выкл. (32A/3,C,6kA) - 4 шт.
Авт.выкл. (16A/3,C,6kA) - 4 шт.
Авт.выкл. (16A/1,C,6kA) - 9 шт.

Арт. 0822-180-467-1
Степень защиты: IP65

Вход:
PowerLock (400A/380v/5p/IP67) - 1 шт.

Выход:
PowerLock (400A/380v/5p/IP67) - 1 шт.
CEE (125A/380v/5p/IP67) - 2 шт.
CEE (63A/380v/5p/IP67) - 3 шт.

Защита:
Авт.выкл. (125A/3,C,10kA) - 2 шт.
Авт.выкл. (63A/3,C,6kA) - 3 шт.

Если вам необходимо индивидуальное решение, наши специалисты могут разработать устройство под ваши требования

PARTNER MINI

Электрический щит комплектуется разъёмами Schuko GS и CEE, вмещает до 6 модульных устройств автоматики. Корпус устройства защищён от внешних воздействий. Щит применяется в составе сетей временного энергоснабжения на строительных площадках, в производственных и складских помещениях, в ремонтных мастерских, аграрных комплексах и на спортивных сооружениях.

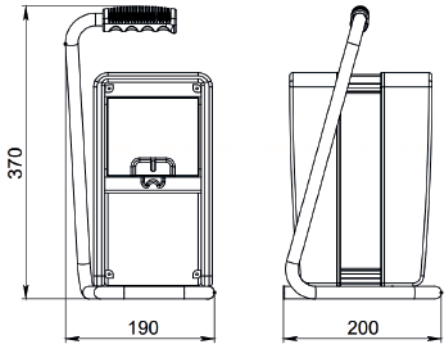

Гарантия 24 месяца

Европейские комплектующие

Защита автоматическими выключателями

Компактность и удобство эксплуатации

Надежный корпус из прочного пластика

Дополнительная защита разъемов от механических повреждений

Комплектуется кабельной вилкой и силовым кабелем любой длины

Арт. 0608-061-153-1
Степень защиты: IP44

Вход:
CEE (32A/380v/5p/IP44) - 1 шт.
кабель H07RN-F 5x4 - 1.5 м.

Выход:
CEE (16A/380v/5p/IP44) - 1 шт.
CEE (32A/380v/5p/IP44) - 1 шт.
Schuko (16A/220v/3p/IP54) - 2 шт.

Защита:
Авт.выкл. (16A/3,C,6kA) - 1 шт.
Авт.выкл. (16A/1,C,6kA) - 2 шт.

1.5м x 1 x 1 x 2

Арт. 0608-061-503-1
Степень защиты: IP44

Вход:
CEE (32A/380v/5p/IP44) - 1 шт.
кабель H07RN-F 5x4 - 1.5 м.

Выход:
CEE (16A/380v/5p/IP44) - 1 шт.
Schuko (16A/220v/3p/IP54) - 4 шт.

Защита:
Авт.выкл. (16A/3,C,6kA) - 1 шт.
Авт.выкл. (16A/1,C,6kA) - 2 шт.

1.5м x 1 x 4

Арт. 0608-061-468-1
Степень защиты: IP44

Вход:
CEE (32A/380v/5p/IP44) - 1 шт.
кабель H07RN-F 5x4 - 1.5 м.

Выход:
Schuko (16A/220v/3p/IP54) - 6 шт.

Защита:
Авт.выкл. (16A/1,C,6kA) - 6 шт.

1.5м x 6

Если вам необходимо индивидуальное решение, наши специалисты могут разработать устройство под ваши требования

PARTNER

Электрический щит комплектуется разъёмами Schuko GS и CEE, вмещает до 11 модульных устройств автоматики. Корпус устройства защищён от внешних воздействий. Щит применяется в составе сетей временного энергоснабжения на строительных площадках, в производственных и складских помещениях, в ремонтных мастерских, аграрных комплексах и на спортивных сооружениях.

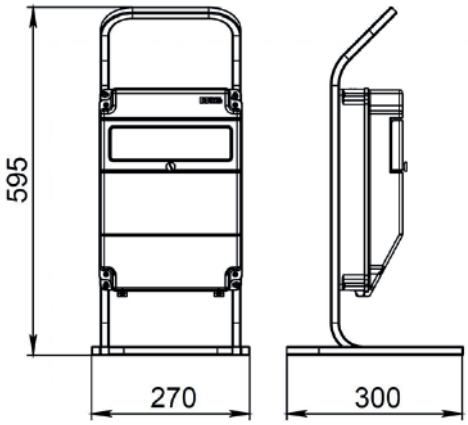

Гарантия 24 месяца

Европейские комплектующие

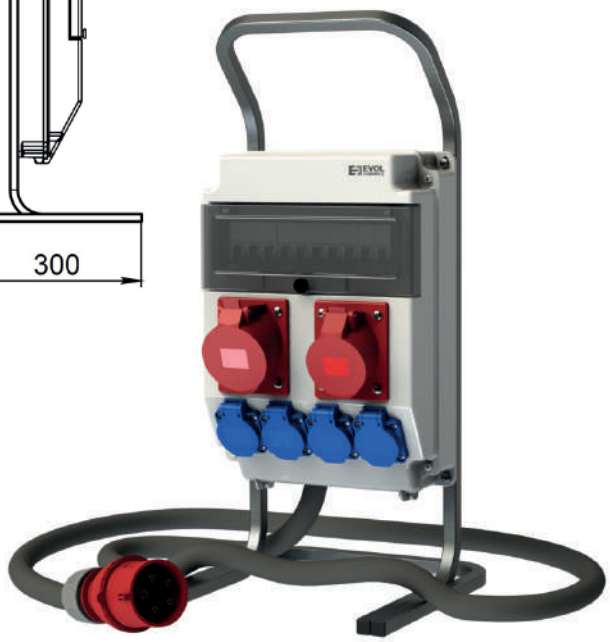

Металлическая рама

Удобство эксплуатации

Защита автоматическими выключателями

Комплектуется кабельной вилкой и силовым кабелем любой длины

Надежный корпус из прочного пластика

Арт. 0602-061-008-1
Степень защиты: IP44

Вход:
CEE (32A/380v/5p/IP44) - 1 шт.
кабель КГ 5x4 - 2 м.

Выход:
Schuko (16A/220v/3p/IP54) - 8 шт.

Защита:
Авт.выкл. (32A/3,C,6kA) - 1 шт.
Авт.выкл. (16A/1,C,6kA) - 8 шт.

2м x 8

Арт. 0602-061-009-1
Степень защиты: IP44

Вход:
CEE (32A/380v/5p/IP44) - 1 шт.
кабель КГ 5x4 - 2 м.

Выход:
CEE (32A/380v/5p/IP44) - 1 шт.
CEE (16A/380v/5p/IP44) - 1 шт.
Schuko (16A/220v/3p/IP54) - 4 шт.

Защита:
Авт.выкл. (32A/3,C,6kA) - 1 шт.
Авт.выкл. (16A/3,C,6kA) - 1 шт.
Авт.выкл. (16A/1,C,6kA) - 4 шт.

2м x 1 x 1 x 4

Арт. 0602-061-013-1
Степень защиты: IP44

Вход:
CEE (32A/380v/5p/IP44) - 1 шт.
кабель КГ 5x4 - 2 м.

Выход:
CEE (32A/380v/5p/IP44) - 1 шт.
CEE (16A/220v/3p/IP44) - 1 шт.
Schuko (16A/220v/3p/IP54) - 5 шт.

Защита:
Авт.выкл. (32A/3,C,6kA) - 1 шт.
Авт.выкл. (16A/1,C,6kA) - 1 шт.
Авт.выкл. (16A/1,C,6kA) - 5 шт.

2м x 1 x 1 x 5

Если вам необходимо индивидуальное решение, наши специалисты могут разработать устройство под ваши требования

PARTNER ULTRA

Электрический щит комплектуется разъёмами Schuko GS и CEE, вмещает до 17 модульных устройств автоматики. Корпус устройства защищён от внешних воздействий. Щит применяется в составе сетей временного энергоснабжения на строительных площадках, в производственных и складских помещениях, в ремонтных мастерских, аграрных комплексах и на спортивных сооружениях.

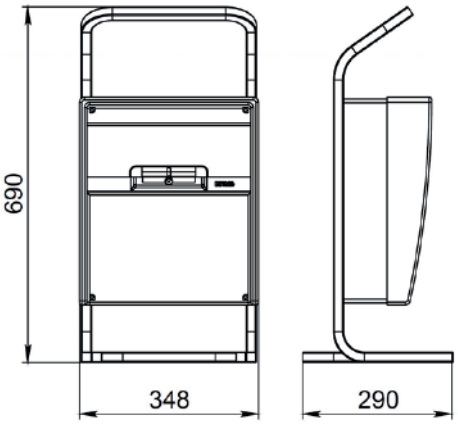

Гарантия 24 месяца

Европейские комплектующие

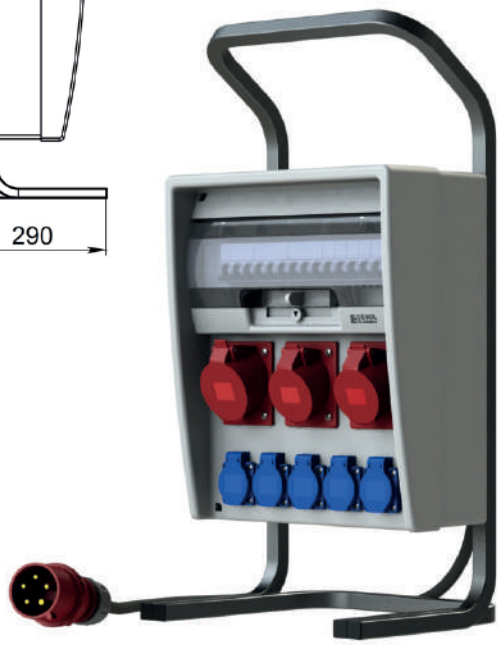

- Металлическая рама
- Удобство эксплуатации
- Защита автоматическими выключателями
- Надежный корпус из прочного пластика
- Дополнительная защита разъемов от механических повреждений

Арт. 0607-200-033-1
Степень защиты: IP44

Вход:
сальник M40 - 1 шт.
клеммы 25 мм² - 1 комп.

Выход:
CEE (32A/380v/5p/IP44 - 2 шт.
Schuko (16A/220v/3p/IP54) - 8 шт.

Защита:
Авт.выкл. (63A/3,C,6kA) - 1 шт.
Авт.выкл. (32A/3,C,6kA) - 2 шт.
Авт.выкл. (16A/1,C,6kA) - 8 шт.

x 2 x 8

Арт. 0607-200-034-1
Степень защиты: IP44

Вход:
сальник M40 - 1 шт.
клеммы 35 мм² - 1 комп.

Выход:
CEE (32A/380v/5p/IP44) - 2 шт.
CEE (16A/380v/5p/IP44) - 2 шт.
Schuko (16A/220v/3p/IP54) - 4 шт.

Защита:
Авт.выкл. (32A/3,C,6kA) - 2 шт.
Авт.выкл. (16A/3,C,6kA) - 2 шт.
Авт.выкл. (16A/1,C,6kA) - 4 шт.

x 2 x 2 x 4

Арт. 0607-061-035-1
Степень защиты: IP44

Вход:
CEE (32A/380v/5p/IP44) - 1 шт.
кабель КГ 5x6 - 2 м.

Выход:
CEE (32A/380v/5p/IP44) - 1 шт.
CEE (16A/380v/5p/IP44) - 2 шт.
Schuko (16A/220v/3p/IP54) - 5 шт.

Защита:
Авт.выкл. (32A/3,C,6kA) - 1 шт.
Авт.выкл. (16A/3,C,6kA) - 2 шт.
Авт.выкл. (16A/1,C,6kA) - 5 шт.

2м x 1 x 2 x 5

Если вам необходимо индивидуальное решение, наши специалисты могут разработать устройство под ваши требования

EVEREST

Электрический щит комплектуется разъёмами Schuko GS и CEE, вмещает до 39 модульных устройств автоматики. Корпус устройства защищён от внешних воздействий. Предназначен только для использования дистрибьютора с длинным кабелем. Щит применяется в составе сетей временного энергоснабжения на строительных площадках, в производственных и складских помещениях, в ремонтных мастерских, аграрных комплексах и на спортивных сооружениях.

Гарантия 24 месяца

Европейские комплектующие

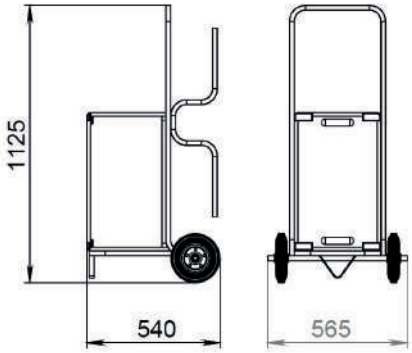

Колеса увеличенного диаметра

Стальная рама

Передвижное устройство

Держатель для кабеля

Комплектуется кабельной вилкой и силовым кабелем любой длины

Возможность исполнения полностью в черном цвете

Защита автоматическими выключателями

Корпус из ударопрочного пластика

Возможность установки измерительных приборов (вольтметр, мультиметр, счетчик) и индикаторов

Арт. 0721-091-402-1
Степень защиты: IP44

Вход:
CEE (63A/380v/5p/IP67) - 1 шт.
кабель КГ 5x10 - 30 м.

Выход:
CEE (63A/380v/5p/IP67) - 1 шт.
CEE (32A/380v/5p/IP44) - 1 шт.
CEE (16A/380v/5p/IP44) - 1 шт.
CEE (63A/220v/3p/IP67) - 1 шт.
CEE (32A/220v/3p/IP44) - 1 шт.
CEE (16A/220v/3p/IP44) - 1 шт.
Schuko (16A/220v/3p/IP54) - 10 шт.

Защита:
Авт.выкл. (63A/3,C,6kA) - 1 шт.
Авт.выкл. (32A/3,C,6kA) - 1 шт.
Авт.выкл. (16A/3,C,6kA) - 1 шт.
Авт.выкл. (63A/1,C,6kA) - 1 шт.
Авт.выкл. (32A/1,C,6kA) - 1 шт.
Авт.выкл. (16A/1,C,6kA) - 1 шт.
Авт.выкл. (16A/1,C,6kA) - 10 шт.

Арт. 0721-061-451-1
Степень защиты: IP44

Вход:
CEE (32A/380v/5p/IP44) - 1 шт.
кабель КГ 5x6 - 80 м.
УЗО (40A/4, AC, 30мА) - 1 шт.

Выход:
CEE (32A/380v/5p/IP44) - 2 шт.
CEE (16A/380v/5p/IP44) - 2 шт.
Schuko (16A/220v/3p/IP54) - 8 шт.
CEE (16A/220v/3p/IP44) - 2 шт.

Защита:
Авт.выкл. (32A/3,C,6kA) - 1 шт.
Авт.выкл. (32A/3,C,6kA) - 2 шт.
Авт.выкл. (16A/3,C,6kA) - 2 шт.
Авт.выкл. (16A/1,C,6kA) - 8 шт.
Авт.выкл. (16A/1,C,6kA) - 2 шт.

Арт. 072-121-507-1
Степень защиты: IP44

Вход:
CEE (125A/380v/5p/IP67) - 1 шт.
кабель КГ 5x25 - 20 м.

Выход:
CEE (63A/380v/5p/IP67) - 2 шт.
CEE (32A/380v/5p/IP44) - 4 шт.
CEE (16A/380v/5p/IP44) - 2 шт.
Schuko (16A/220v/3p/IP54) - 8 шт.

Защита:
Авт.выкл. (125A/3,C,10kA) - 1 шт.
Авт.выкл. (63A/3,C,6kA) - 2 шт.
Авт.выкл. (32A/3,C,6kA) - 4 шт.
Авт.выкл. (16A/3,C,6kA) - 2 шт.
Авт.выкл. (16A/1,C,6kA) - 8 шт.

Если вам необходимо индивидуальное решение, наши специалисты могут разработать устройство под ваши требования

COMBOX 5

Навесной щит комплектуется разъёмами Schuko GS и CEE, вмещает до 6 модульных устройств автоматики. Корпус устройства защищён от внешних воздействий в соответствии со стандартами. Щит применяется в составе сетей временного энергоснабжения строительных площадок, на стадионах и спортивных сооружениях, в складских помещениях, аграрных комплексах и производственных помещениях.

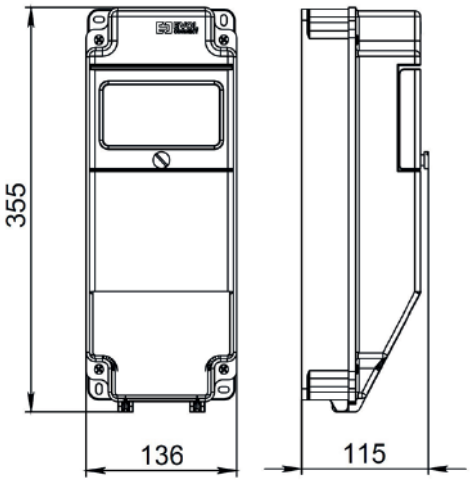

Гарантия
24 месяца

Европейские
комплектующие

Быстрая настенная установка

Надежный корпус из прочного пластика

Прозрачное окно под автоматику

Арт. 0101-001-1
Степень защиты: IP54

Вход:
сальник M32 - 1 шт.
клеммы 10 мм² - 1 комп

Выход:
Schuko (16A/220v/3p/IP54) - 4 шт.

Защита:
Авт.выкл. (16A/1,C,6kA) - 4 шт.

x 4

Арт. 0101-003-1
Степень защиты: IP44

Вход:
сальник M32 - 1 шт.
клеммы 10 мм² - 1 комп.

Выход:
CEE (32A/380v/5p/IP44) - 1 шт.
Schuko (16A/220v/3p/IP54) - 2 шт.

Защита:
Авт.выкл. (32A/3,C,6kA) - 1 шт.
Авт.выкл. (16A/1,C,6kA) - 2 шт.

x 1 x 2

Арт. 0101-105-1
Степень защиты: IP44

Вход:
сальник M32 - 1 шт.
клеммы 10 мм² - 1 комп.

Выход:
CEE (32A/380v/5p/IP44) - 1 шт.
CEE (16A/380v/5p/IP44) - 1 шт.
Schuko (16A/220v/3p/IP54) - 1 шт.

Защита:
Авт.выкл. (16A/3,C,6kA) - 1 шт.
Авт.выкл. (16A/1,C,6kA) - 1 шт.

x 1 x 1 x 1

Если вам необходимо индивидуальное решение, наши специалисты могут разработать устройство под ваши требования

COMBOX 7S

Навесной щит комплектуется разъёмами Schuko GS и CEE, вмещает до 7 модульных устройств автоматики. Корпус устройства защищён от внешних воздействий. Щит применяется в составе сетей временного энергоснабжения строительных площадок, на стадионах и спортивных сооружениях, в складских помещениях, аграрных комплексах и производственных помещениях.

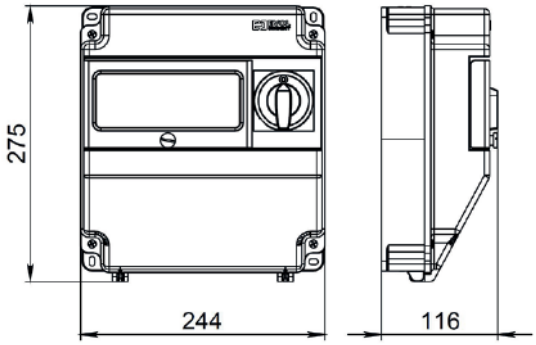

Гарантия 24 месяца

Европейские комплектующие

Быстрая настенная установка

Надежный корпус из прочного пластика

Прозрачное окно под автоматику

Пакетный выключатель

Арт. 0104-002-1
Степень защиты: IP44

Вход:
сальник M32 - 1 шт.
пакетный выключатель 0-1, 32A/3p/380v - 1 шт.
клеммы 6 мм² - 1 комп.

Выход:
CEE (16A/380v/5p/IP44) - 1 шт.
Schuko (16A/220v/3p/IP54) - 2 шт.

Защита:
Авт.выкл. (16A/3,C,6kA) - 1 шт.
Авт.выкл. (16A/1,C,6kA) - 2 шт.

x 1 x 2

Арт. 0104-004-1
Степень защиты: IP44

Вход:
сальник M32 - 1 шт.
пакетный выключатель 0-1, 32A/3p/380v - 1 шт.
клеммы 6 мм² - 1 комп.

Выход:
CEE (16A/380v/5p/IP44) - 1 шт.
CEE (16A/220v/3p/IP44) - 1 шт.
Schuko (16A/220v/3p/IP54) - 1 шт.

Защита:
Авт.выкл. (16A/3,C,6kA) - 1 шт.
Авт.выкл. (16A/1,C,6kA) - 1 шт.
Авт.выкл. (16A/1,C,6kA) - 1 шт.

x 1 x 1 x 1

Арт. 0104-105-1
Степень защиты: IP44

Вход:
сальник M32 - 1 шт.
пакетный выключатель 0-1, 32A/3p/380v - 1 шт.
клеммы 6 мм² - 1 комп.

Выход:
CEE (32A/380v/5p/IP44) - 1 шт.
CEE (16A/380v/5p/IP44) - 1 шт.
Schuko (16A/220v/3p/IP54) - 1 шт.

Защита:
Авт.выкл. (32A/3,C,6kA) - 1 шт.
Авт.выкл. (16A/3,C,6kA) - 1 шт.
Авт.выкл. (16A/1,C,6kA) - 1 шт.

x 1 x 1 x 1

Если вам необходимо индивидуальное решение, наши специалисты могут разработать устройство под ваши требования

COMBOX 11

Навесной щит комплектуется разъёмами Schuko GS и CEE, вмещает до 11 модульных устройств автоматики. Корпус устройства защищён от внешних воздействий. Щит применяется в составе сетей временного энергоснабжения строительных площадок, на стадионах и спортивных сооружениях, в складских помещениях, аграрных комплексах и производственных помещениях.

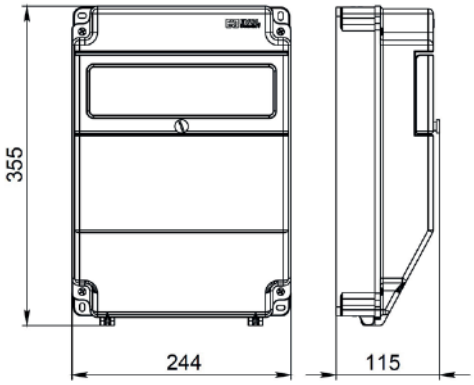

Гарантия 24 месяца

Европейские комплектующие

Быстрая настенная установка

Надежный корпус из прочного пластика

Прозрачное окно под автоматику

Пакетный выключатель

Арт. 0102-008-1
Степень защиты: IP54

Вход:
сальник M32 - 1 шт.
клеммы 10 мм² - 1 комп.

Выход:
Schuko (16A/220v/3p/IP54 - 8 шт.

Защита:
Авт.выкл. (16A/1,C,6kA) - 8 шт.

x 8

Арт. 0102-010-1
Степень защиты: IP44

Вход:
сальник M32 - 1 шт.
клеммы 10 мм² - 1 комп.

Выход:
CEE (16A/380v/5p/IP44) - 2 шт.
Schuko (16A/220v/3p/IP54) - 4 шт.

Защита:
Авт.выкл. (16A/3,C,6kA) - 2 шт.
Авт.выкл. (16A/1,C,6kA) - 4 шт.

x 2 x 4

Арт. 0102-009-1
Степень защиты: IP44

Вход:
сальник M32 - 1 шт.
клеммы 10 мм² - 1 комп.

Выход:
CEE (32A/380v/5p/IP44) - 1 шт.
CEE (16A/220v/3p/IP44) - 1 шт.
Schuko (16A/220v/3p/IP54) - 4 шт.

Защита:
Авт.выкл. (32A/3,C,6kA) - 1 шт.
Авт.выкл. (16A/1,C,6kA) - 1 шт.
Авт.выкл. (16A/1,C,6kA) - 4 шт.

x 1 x 1 x 4

Если вам необходимо индивидуальное решение, наши специалисты могут разработать устройство под ваши требования

COMBOX ULTRA 6

Навесной щит комплектуется разъёмами Schuko GS и CEE, вмещает до 6 модульных устройств автоматики. Корпус устройства защищён от внешних воздействий. Щит применяется в составе сетей временного энергоснабжения строительных площадок, на стадионах и спортивных сооружениях, в складских помещениях, аграрных комплексах и производственных помещениях.

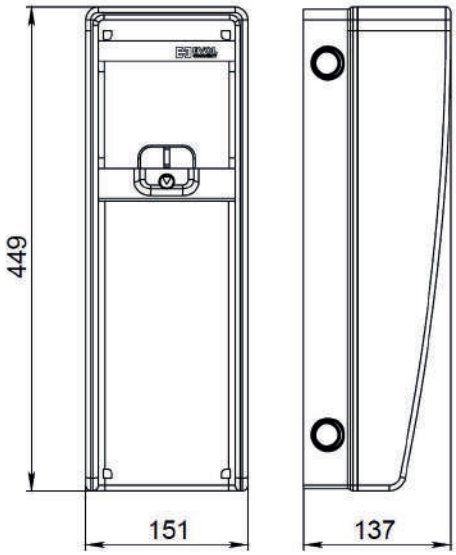

Гарантия 24 месяца

Европейские комплектующие

Дополнительная защита разъемов от механических повреждений

Надежный корпус из прочного пластика

Прозрачное окно под автоматику

Арт. 0105-001-1
Степень защиты: IP54

Вход:
сальник M32 - 1 шт.
клеммы 10 мм² - 1 комп.

Выход:
Schuko (16A/220v/3p/IP54) - 4 шт.

Защита:
Авт.выкл. (16A/1,C,6kA) - 4 шт.

x 4

Арт. 0105-003-1
Степень защиты: IP44

Вход:
сальник M32 - 1 шт.
клеммы 10 мм² - 1 комп.

Выход:
CEE (32A/380v/5p/IP44) - 1 шт.
Schuko (16A/220v/3p/IP54) - 2 шт.

Защита:
Авт.выкл. (32A/3,C,6kA) - 1 шт.
Авт.выкл. (16A/1,C,6kA) - 2 шт.

x 2

Арт. 0105-005-1
Степень защиты: IP54

Вход:
сальник M32 - 1 шт.
клеммы 10 мм² - 1 комп.

Выход:
Schuko (16A/220v/3p/IP54) - 6 шт.

Защита:
Авт.выкл. (16A/1,C,6kA) - 6 шт.

x 6

Если вам необходимо индивидуальное решение, наши специалисты могут разработать устройство под ваши требования

COMBOX ULTRA 12

Навесной щит комплектуется разъёмами Schuko GS и CEE, вмещает до 12 модульных устройств автоматики. Корпус устройства защищён от внешних воздействий. Щит применяется в составе сетей временного энергоснабжения строительных площадок, на стадионах и спортивных сооружениях, в складских помещениях, аграрных комплексах и производственных помещениях.

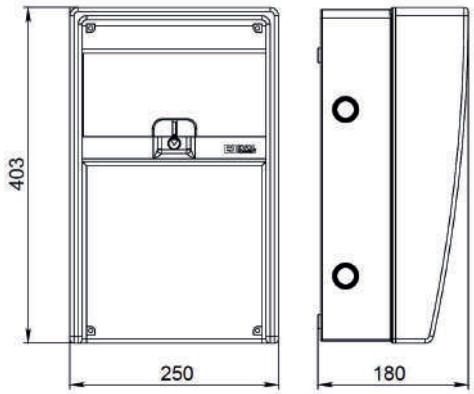

Гарантия 24 месяца

Европейские комплектующие

Дополнительная защита разъемов от механических повреждений

Надежный корпус из прочного пластика

Прозрачное окно под автоматику

Арт. 0106-005-1
Степень защиты: IP54

Вход:
сальник M32 - 1 шт.
клеммы 10 мм² - 1 комп.

Выход:
Schuko (16A/220v/3p/IP54) - 6 шт.

Защита:
Авт.выкл. (16A/1,C,6kA) - 6 шт.

x 6

Арт. 0106-019-1
Степень защиты: IP44

Вход:
сальник M32 - 1 шт.
клеммы 10 мм² - 1 комп.

Выход:
CEE (32A/380v/5p/IP44) - 1 шт.
CEE (16A/380v/5p/IP44) - 1 шт.
Schuko (16A/220v/3p/IP54) - 3 шт.

Защита:
Авт.выкл. (32A/3,C,6kA) - 1 шт.
Авт.выкл. (16A/3,C,6kA) - 1 шт.
Авт.выкл. (16A/1,C,6kA) - 3 шт.

x 1 x 1 x 3

Арт. 0106-023-1
Степень защиты: IP44

Вход:
сальник M32 - 1 шт.
клеммы 10 мм² - 1 комп.

Выход:
CEE (16A/380v/5p/IP44) - 2 шт.
Schuko (16A/220v/3p/IP54) - 3 шт.

Защита:
Авт.выкл. (16A/3,C,6kA) - 2 шт.
Авт.выкл. (16A/1,C,6kA) - 3 шт.

x 2 x 3

Если вам необходимо индивидуальное решение, наши специалисты могут разработать устройство под ваши требования

COMBOX ULTRA 17

Навесной щит комплектуется разъёмами Schuko GS и CEE, вмещает до 17 модульных устройств автоматики. Корпус устройства защищён от внешних воздействий. Щит применяется в составе сетей временного энергоснабжения строительных площадок, на стадионах и спортивных сооружениях, в складских помещениях, аграрных комплексах и производственных помещениях.

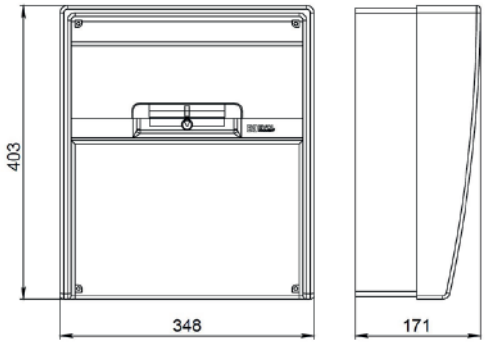

Гарантия 24 месяца

Европейские комплектующие

Дополнительная защита разъемов от механических повреждений

Надежный корпус из прочного пластика

Прозрачное окно под автоматику

Арт. 0107-011-1
Степень защиты: IP54

Вход:
сальник M32 - 1 шт.
клеммы 10 мм² - 1 комп.

Выход:
Schuko (16A/220v/3p/IP54) - 8 шт.

Защита:
Авт.выкл. (16A/1,C,6kA) - 8 шт.

x 8

Арт. 0107-027-1
Степень защиты: IP44

Вход:
сальник M32 - 1 шт.
клеммы 16 мм² - 1 комп.

Выход:
CEE (32A/380v/5p/IP44) - 1 шт.
CEE (16A/380v/5p/IP44) - 1 шт.
CEE (16A/220v/3p/IP44) - 1 шт.
Schuko (16A/220v/3p/IP54) - 4 шт.

Защита:
Авт.выкл. (32A/3,C,6kA) - 1 шт.
Авт.выкл. (16A/3,C,6kA) - 1 шт.
Авт.выкл. (16A/1,C,6kA) - 1 шт.
Авт.выкл. (16A/1,C,6kA) - 4 шт.

x 1 x 1 x 1 x 4

Арт. 0107-030-1
Степень защиты: IP44

Вход:
сальник M32 - 1 шт.
клеммы 16 мм² - 1 комп.

Выход:
CEE (32A/380v/5p/IP44) - 2 шт.
CEE (16A/380v/5p/IP44) - 1 шт.
Schuko (16A/220v/3p/IP54) - 4 шт.

Защита:
Авт.выкл. (32A/3,C,6kA) - 2 шт.
Авт.выкл. (16A/3,C,6kA) - 1 шт.
Авт.выкл. (16A/1,C,6kA) - 4 шт.

x 2 x 1 x 4

Если вам необходимо индивидуальное решение, наши специалисты могут разработать устройство под ваши требования

COMBOX 24

Навесной щит комплектуется разъёмами Schuko GS и CEE, вмещает до 26 модульных устройств автоматики. Корпус устройства защищён от внешних воздействий. Щит применяется в составе сетей временного энергоснабжения строительных площадок, на стадионах и спортивных сооружениях, в складских помещениях, аграрных комплексах и производственных помещениях.

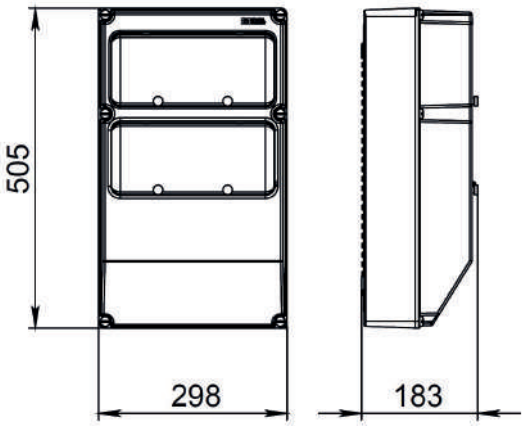

Надежный корпус из прочного пластика

Прозрачное окно под автоматику

Гарантия 24 месяца

Европейские комплектующие

Арт. 0107-476-1
Степень защиты: IP44

Вход:
сальник M40 - 1 шт.
УЗО (63A/4, AC, 30мА) - 1 шт.
клеммы 16 мм² - 1 комп.

Выход:
CEE (32A/380v/5p/IP44) - 3 шт.
Schuko (16A/220v/3p/IP54) - 5 шт.

Защита:
Авт.выкл. (32A/3,C,6kA) - 3 шт.
Авт.выкл. (16A/1,C,6kA - 5 шт.

x 3 x 5

Арт. 0107-479-1
Степень защиты: IP67

Вход:
сальник M40 - 1 шт.
УЗО (63A/4, AC, 30мА) - 1 шт.
клеммы 25 мм² - 1 комп.

Выход:
CEE (63A/380v/5p/IP67) - 1 шт.
CEE (32A/380v/5p/IP67) - 2 шт.
Schuko (16A/220v/3p/IP68) - 2 шт.

Защита:
Авт.выкл. (63A/3,C,6kA) - 1 шт.
Авт.выкл. (32A/3,C,6kA) - 2 шт.
Авт.выкл. (16A/1,C,6kA) - 2 шт.

x 1 x 2 x 2

Арт. 0107-483-1
Степень защиты: IP54

Вход:
сальник M32 - 1 шт.
УЗО (40A/4, AC, 30мА) - 1 шт.
клеммы 10 мм² - 1 комп.

Выход:
Schuko (16A/220v/3p/IP54) - 10 шт.

Защита:
Авт.выкл. (16A/1,C,6kA) - 10 шт.

x 10

Если вам необходимо индивидуальное решение, наши специалисты могут разработать устройство под ваши требования

ПОЛИУРЕТАНОВЫЕ КАБЕЛЬ-КАНАЛЫ

Выдерживают большие нагрузки

Легче резиновых аналогов

Применяются на стадионах, концертных площадках, кинопроизводстве, культурно-массовых мероприятиях, строительных площадках и в театрах

Быстрая установка на объекте

Высокая прочность материала

ECNCP-5M SE BC

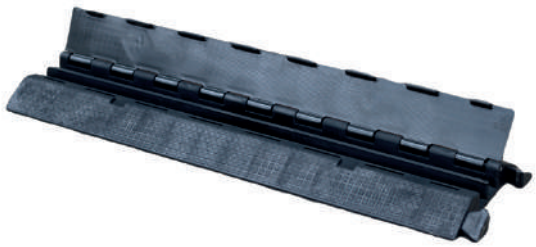

Размер канала
32x32 мм

Количество каналов
2

Нагрузка
до 30 тонн

Габариты
900x250x50 мм

ECNCP-5M SE

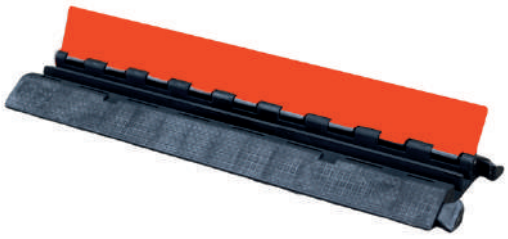

Размер канала
32x32 мм

Количество каналов
2

Нагрузка
до 30 тонн

Габариты
900x250x50 мм

ECNCP-4M SE

Размер канала
65x65 мм

Количество каналов
3

Нагрузка
до 30 тонн

Габариты
900x500x75 мм

ECNCP-2M SE

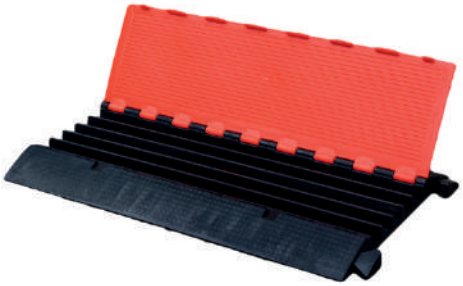

Размер канала
40x30 мм

Количество каналов
5

Нагрузка
до 40 тонн

Габариты
900x500x55 мм

ECNCP-5R

Размер канала
32x32 мм

Количество каналов
2

Нагрузка
до 30 тонн

Габариты
400x250x45 мм

ECNCP-4R

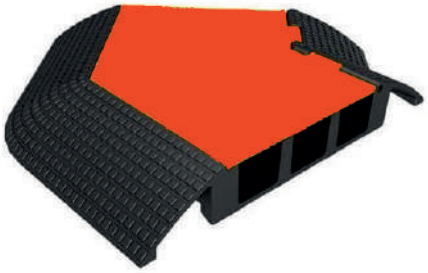

Размер канала
65x65 мм

Количество каналов
3

Нагрузка
до 30 тонн

Габариты
310x500x75 мм

ECNCP-2R

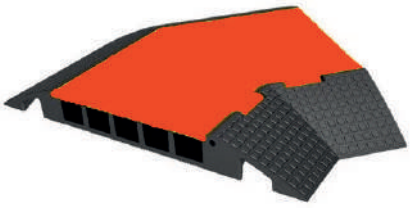

Размер канала
42x42 мм

Количество каналов
5

Нагрузка
до 30 тонн

Габариты
310x500x55 мм

www.evol-group.ru